ԹԻՎ - 7 ՇԵՆՔԻ I ՀԱՐԿԻ ՀԱՏԱԿԱԳԻԾ Մ 1 : 100

(I և II ՇՔԱՄՈՒՏՔԵՐ)

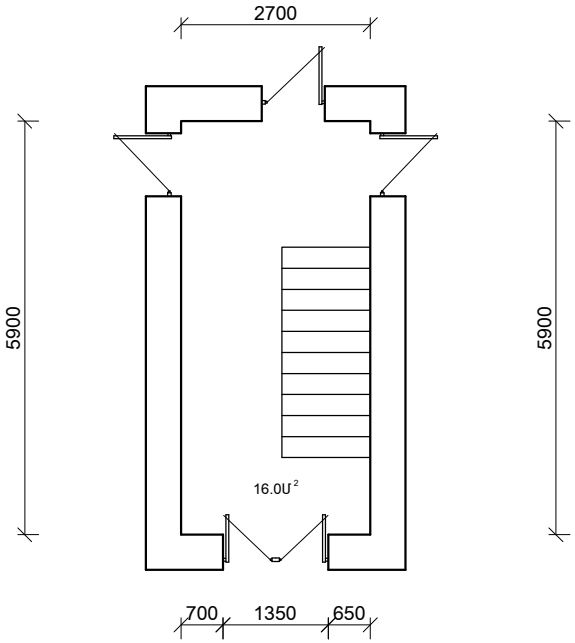

ԹԻՎ - 7 ՇԵՆՔԻ II ՀԱՐԿԻ ՀԱՏԱԿԱԳԻԾ Մ 1 : 100

(I և II ՇՔԱՄՈՒՏՔԵՐ)

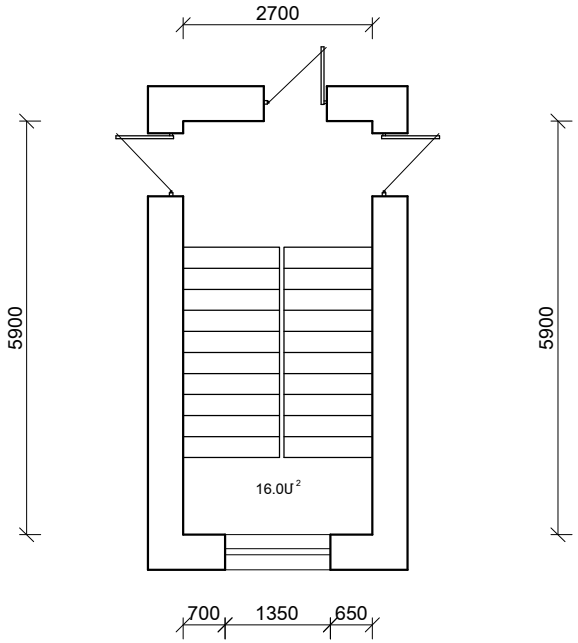

ՕԴԱՓՈԽՈՒԹՅԱՆ ՆՅՈՒԹԵՐԻ ՄԱՍՆԱԳԻՐ

1. ԴԵՖԼԵԿՏՈՐԻ ՏԵՂԱԴՐՈՒՄ T - 20 ∅ 400	-	2 ՀԱՏ
2. ԽՈՂՈՎԱԿ Ց/ԹԻԹԵՂԻՑ ∅ 400 - 6.0 մ	-	7.60 մ²
3. ԱՆՑՔԵՐԻ ԲԱՑՈՒՄ 2 ՀԱՏ	-	2.60 մ²
4. ՕԴԱՅԻՆ ՍԱՀԱՓԱԿԱՆ ∅ 400	-	2 ՀԱՏ
5. ԿՑՈՒՄՆԵՐ Ց/ԹԻԹԵՂԻՑ (ՏԱՆԻՔՈՒՄ)	-	3.00 մ²

ՏՆՕՐԵՆ	ԵԳԱՆՅԱՆ		ՀՀ Տավուշի մարզ քաղաք Դիլիջան Շահումյան փողոցի թվով 17 բնակելի շենքերի շքամուտքերի հիմնանորոգման նախագիծ			
ՆԳԻ	ՄԱԿՈՒՆՑ					
ԳԾԵՑ	ԽԱՉԱՏՐՅԱՆ		ԹԻՎ 7 ԲԲԾ	ՓՈՒԼ	ԹԵՐԹ	ԹԵՐԹԵՐ
ՍՏՈՒԳԵՑ	ՄԱԿՈՒՆՑ			ԱՆ	ՃՇ - 28	37
			ՇՔԱՄՈՒՏՔԵՐԻ I - II ՀԱՐԿԵՐԻ ՀԱՏԱԿԱԳԻԾ	«ԷԿՈՊՐՈԵԿՏ» ՍՊԸ		